R型掲示板スタンド

RX・RXS

手書きタイプのR型スタンド登場。

写真は、RXS－49R（ホワイト）を使用しています。

特徴

・デザイン性の高いＲ型スタンド
・手書きのできるチョーク用グリーンボードもしくはマーカーホワイトボード

補修部品

C002

P.450～参考

構造・仕様

★黒板の取り外し（RX－47Bのみ）
本体を抑えながら、黒板の裏側を押すことで取り外すことができます。
※落下防止のため、取っ手を持って支えながら作業をしてください。

★黒板への書き込み
チョークを使用して平らな机などの上に置いて作業してください。

★オプション
黒板に最適なチョーク・ラーフルもご用意しております。

P.120～参考

RX-47B 新製品!!

（ホワイト）

¥39,800（税抜価格）

重量 4.9kg
本体 アルミ押型材
コーナー 亜鉛ダイキャスト
面板部 （上部）PET 白 2mm
チョーク用黒板シート貼り
（下部）アートパネル 2mm
面板サイズ （上部）W437 × H600mm
（下部）W450 × H392mm

キャスター仕様
※マグネット使用不可

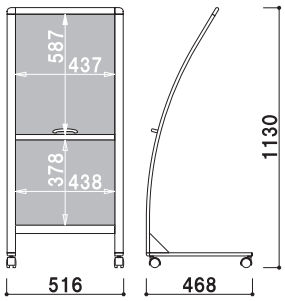

この製品は屋内専用です。
水に濡れるとチョークが流れ落ちてしまいますので、雨や水のかからない場所でご使用ください。

※本製品は、文字デザイン等は一切含まれません。イメージの為使用しています。

構造・仕様

★ベースウエイト
キャスタータイプにはベース内部にスチールのウエイトを入れております。
対象商品：RXS－49、49R

補修部品 キャスター 4X-C002

オプション
ウエイトバスケット（小）
¥6,000（税抜価格）
材質▮スチールビニールコーティング
重量▮約 280 × 400mm
※対象商品：RXS－69、69R

★ラック
A4 判ラックをワイヤーに
引っ掛けるだけで、簡単に
取り付けが可能です。
補修用のラックも販売しております。

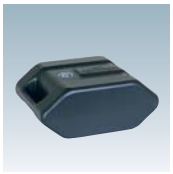

オプション
サインウエイト
¥1,600（税抜価格）
重量▮10.0kg(満水時)
本体▮ポリエチレン

補修用
CR-400
（A4判用）（クリア）
¥1,600（税抜価格）
本体▮ポリエチレン
カタログ厚み▮25mm まで

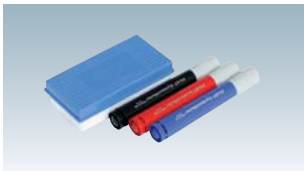

ホワイトボードに最適な
イレーサー・マーカーも
ご用意しております。

P.120 ～ 参考

RXS-49
（ホワイト / ブラック）
¥41,800（税抜価格）
重量▮7.4kg
本体▮アルミ押型材
コーナー▮ ABS 樹脂
ベース▮スチール黒塗装
面板▮ホワイトボード 2mm
面板サイズ▮ W450 × H450mm
マグネット使用可
キャスター仕様
※ご注文時にカラーをご指定ください。

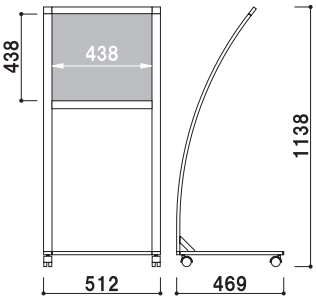

RXS-49R
（ホワイト / ブラック）
¥52,800（税抜価格）
重量▮9.1kg
本体▮アルミ押型材
コーナー▮ ABS 樹脂
ベース▮スチール黒塗装
面板▮ホワイトボード 2mm
面板サイズ▮ W450 × H450mm
カタログ▮ A4（W210 × H297mm）
厚み 25mm まで
マグネット使用可
キャスター仕様
※ご注文時にカラーをご指定ください。

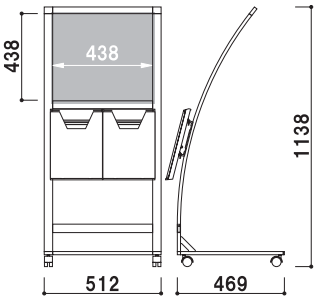

RXS-69
（ホワイト / ブラック）
¥42,800（税抜価格）
重量▮3.9kg
本体▮アルミ押型材
コーナー▮ ABS 樹脂
面板▮ホワイトボード 2mm
面板サイズ▮ W450 × H450mm
マグネット使用可
※ご注文時にカラーをご指定ください。

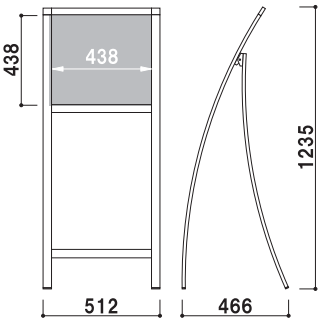

RXS-69R
（ホワイト / ブラック）
¥53,800（税抜価格）
重量▮5.9kg
本体▮アルミ押型材
コーナー▮ ABS 樹脂
面板▮ホワイトボード 2mm
面板サイズ▮ W450 × H450mm
カタログ▮ A4（W210 × H297mm）
厚み 25mm まで
マグネット使用可
※ご注文時にカラーをご指定ください。

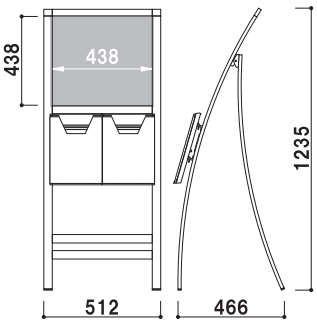

※場合により、納期がかかることがございます。予めご了承願います。