壁面パーツ

ポイントビス 低コストで取り付けも簡単。

ポイントビス取付イメージ

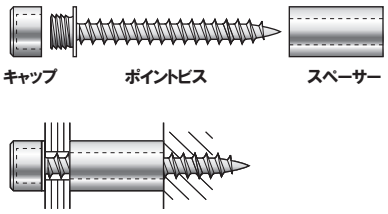

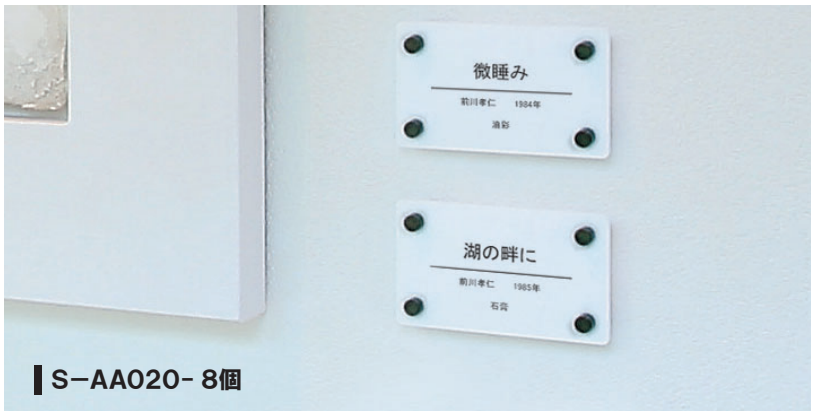

S−AA020- 8個

POPIC ポピック
ポピックバー
壁面パーツ
飾りキャップ
壁付ポピック
盗難防止ポピック
壁付ボルトポピック
ポイントビス
ディスプレイフック
吸盤／マグネット
ディスプレイレール
パネルハンガー
ワイヤーシステム

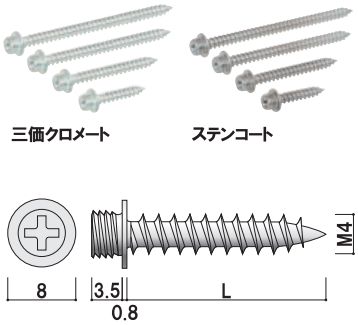

ポイントビス（三価クロメート / ステンコート）

メーカー直送 屋内

品番	品名	L 寸法	本体価格	
S−AA001	ポイントビス L20 三価クロメート	20mm	¥15（税抜価格）	1
S−AA002	ポイントビス L35 三価クロメート	35mm	¥20（税抜価格）	1
S−AA003	ポイントビス L50 三価クロメート	50mm	¥25（税抜価格）	1
S−AA004	ポイントビス L60 三価クロメート	60mm	¥30（税抜価格）	1
S−AA005	ポイントビス L20 ステンコート	20mm	¥25（税抜価格）	1
S−AA006	ポイントビス L35 ステンコート	35mm	¥30（税抜価格）	1
S−AA007	ポイントビス L50 ステンコート	50mm	¥35（税抜価格）	1
S−AA008	ポイントビス L60 ステンコート	60mm	¥45（税抜価格）	1

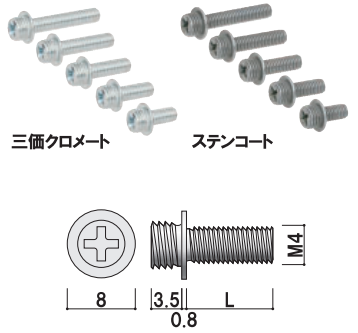

ポイントネジ（三価クロメート / ステンコート）

メーカー直送 屋内

品番	品名	L 寸法	本体価格	
S−AA300	ポイントネジ L8 三価クロメート	8mm	¥40（税抜価格）	1
S−AA301	ポイントネジ L10 三価クロメート	10mm	¥40（税抜価格）	1
S−AA302	ポイントネジ L12 三価クロメート	12mm	¥40（税抜価格）	1
S−AA303	ポイントネジ L16 三価クロメート	16mm	¥45（税抜価格）	1
S−AA304	ポイントネジ L20 三価クロメート	20mm	¥45（税抜価格）	1
S−AA320	ポイントネジ L8 ステンコート	8mm	¥40（税抜価格）	1
S−AA321	ポイントネジ L10 ステンコート	10mm	¥45（税抜価格）	1
S−AA322	ポイントネジ L12 ステンコート	12mm	¥45（税抜価格）	1
S−AA323	ポイントネジ L16 ステンコート	16mm	¥45（税抜価格）	1
S−AA324	ポイントネジ L20 ステンコート	20mm	¥45（税抜価格）	1

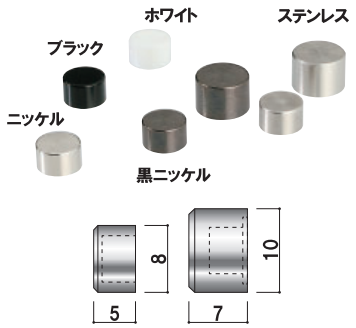

ポイントビス用キャップφ8/ φ10（ニッケル / 黒ニッケル / ステンレス / ブラック / ホワイト）

メーカー直送 屋内

品番	品名	本体価格	
S−AA015	ポイントビス用キャップ φ 8 ニッケル	¥95（税抜価格）	1
S−AA016	ポイントビス用キャップ φ 8 黒ニッケル	¥95（税抜価格）	1
S−AA017	ポイントビス用キャップ φ 8 ステンレス	¥120（税抜価格）	1
S−AA020	ポイントビス用キャップ φ 8 ブラック	¥140（税抜価格）	1
S−AA021	ポイントビス用キャップ φ 8 ホワイト	¥140（税抜価格）	1
S−AA026	ポイントビス用キャップ φ10 黒ニッケル	¥140（税抜価格）	1
S−AA027	ポイントビス用キャップ φ10 ステンレス	¥155（税抜価格）	1

ポイントビス用ビニールパッキン

メーカー直送 屋内

品番	品名	本体価格	
S−AA250	ポイントビス用ビニールパッキン φ 8 用	¥6（税抜価格）	1

材質▌塩化ビニール　サイズ▌内寸 4.3　外寸 7.8 ×厚み 0.8mm

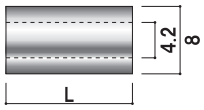

ポイントビス用スペーサー（ニッケル / 黒ニッケル / ステンレス）

メーカー直送 屋内

品番	品名	L 寸法	本体価格	
S−AA045	ポイントビス用スペーサー L5 ニッケル	5mm	¥105（税抜価格）	1
S−AA046	ポイントビス用スペーサー L15 ニッケル	15mm	¥130（税抜価格）	1
S−AA047	ポイントビス用スペーサー L30 ニッケル	30mm	¥165（税抜価格）	1
S−AA048	ポイントビス用スペーサー L40 ニッケル	40mm	¥200（税抜価格）	1
S−AA050	ポイントビス用スペーサー L5 黒ニッケル	5mm	¥120（税抜価格）	1
S−AA051	ポイントビス用スペーサー L15 黒ニッケル	15mm	¥155（税抜価格）	1
S−AA052	ポイントビス用スペーサー L30 黒ニッケル	30mm	¥200（税抜価格）	1
S−AA053	ポイントビス用スペーサー L40 黒ニッケル	40mm	¥225（税抜価格）	1
S−AA055	ポイントビス用スペーサー L5 ステンレス	5mm	¥135（税抜価格）	1
S−AA056	ポイントビス用スペーサー L15 ステンレス	15mm	¥230（税抜価格）	1
S−AA057	ポイントビス用スペーサー L30 ステンレス	30mm	¥285（税抜価格）	1
S−AA058	ポイントビス用スペーサー L40 ステンレス	40mm	¥440（税抜価格）	1

※ポイントビス用スペーサーはφ 8 のみになります。
※ブラック・ホワイトはございません。

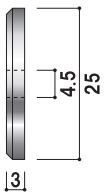

ベース金具（ポイントビス用）

メーカー直送 屋内

¥525（税抜価格） 001

材質 ▮ ステンレス
※壁面に対する座面積を増やすための補強金具です。ベース金具無しでもご使用いただけます。

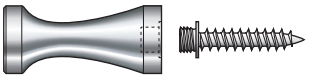

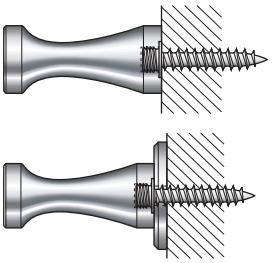

ストリーム 35（ポイントビス用フック）

メーカー直送 屋内

¥870（税抜価格） 001

ストリーム 50（ポイントビス用フック）

メーカー直送 屋内

¥1, 000（税抜価格） 001

材質 ▮ ステンレス
※施工には別途ポイントビスが必要です。

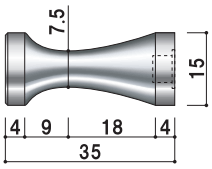

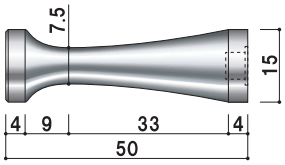

ライトアングル 35（ポイントビス用フック）

メーカー直送 屋内

¥870（税抜価格） 001

ライトアングル 50（ポイントビス用フック）

メーカー直送 屋内

¥1, 000（税抜価格） 001
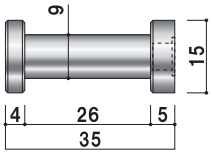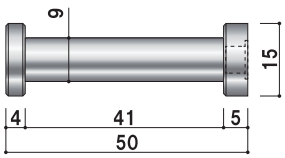
材質 ▮ ステンレス
※施工には別途ポイントビスが必要です。