パネルハンガー

PPH フレームレスで浮遊感のある展示方法。

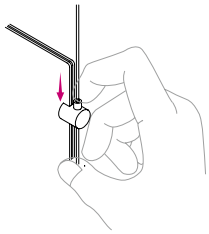

高さ調節

本体金具で位置の調節が
いつでも簡単に行えるため、
パネルを後から
自由に追加することができます。

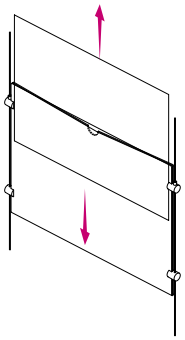

掲示物の交換

上部から紙の入れ替えが
簡単に行えます。

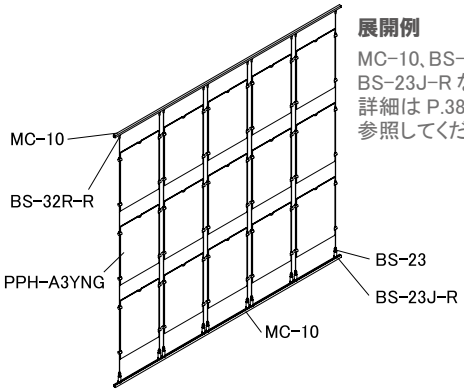

展開例

MC-10、BS-23、BS-32R-R
BS-23J-R などのパーツの
詳細は P.386 ～ P.387 を
参照してください。

PPH−A4YNG

フレームレスパネルハンガー

メーカー直送 屋内

ヨコ型

タテ型

サイズ	向き	品番	全幅（W × H）	ワイヤー幅	本体価格	
B5	ヨコ	PPH−B5YNG	W287 × H186mm	278.5mm	¥6,300（税抜価格）	1
	タテ	PPH−B5TNG	W212 × H261mm	203.5mm	¥6,300（税抜価格）	1
A4	ヨコ	PPH−A4YNG	W327 × H214mm	318.5mm	¥6,900（税抜価格）	1
	タテ	PPH−A4TNG	W242 × H301mm	233.5mm	¥6,900（税抜価格）	1
B4	ヨコ	PPH−B4YNG	W397 × H261mm	388.5mm	¥8,500（税抜価格）	1
	タテ	PPH−B4TNG	W287 × H368mm	278.5mm	¥8,500（税抜価格）	1
A3	ヨコ	PPH−A3YNG	W452 × H301mm	443.5mm	¥9,500（税抜価格）	1
	タテ	PPH−A3TNG	W327 × H424mm	318.5mm	¥9,500（税抜価格）	1

内容▌本体金具、アクリル 1.5mm
対応ワイヤー▌φ 1.0 ～φ 1.2
材質▌真鍮、アクリル
仕上▌梨地ニッケル仕上、磨き仕上
※ワイヤーはセットに含まれません。
※部品のみの販売はしておりません。

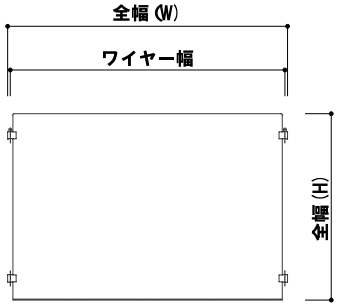

BSC-1S set（左右金具１セット） メーカー直送 屋内

品番	本体価格	
BSC－1S set	¥2,600（税抜価格）	1

用途▮パネル吊り
対応ワイヤー▮φ 1.0 ～ 1.2
材質▮真鍮
仕上▮クロームメッキ
板厚▮3mm ～ 5mm
※ワイヤーは貫通します。

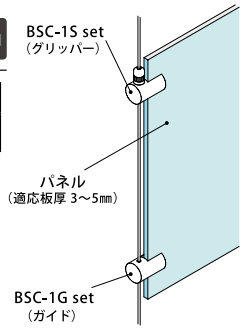

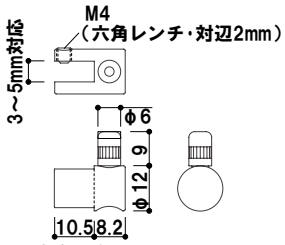

左右の金具で1セットです

BSC－1S set 用ワイヤーガイド

BSC-1G set（金具２個１セット） メーカー直送 屋内

品番	本体価格	
BSC－1G set	¥1,300（税抜価格）	1

用途▮パネル振れ・開き防止

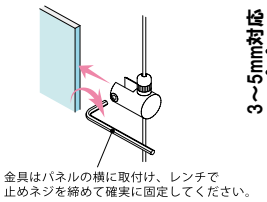

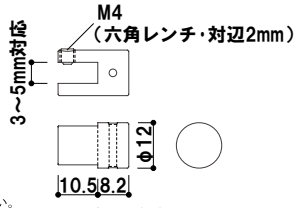

同じ金具が2個で1セットです

BSU-1S メーカー直送 屋内

品番	本体価格	
BSU－1S	¥1,600（税抜価格）	1

用途▮パネル吊り
対応ワイヤー▮φ 1.0、φ 1.2、φ 1.5
材質▮真鍮
仕上▮クロームメッキ
板厚▮3mm ～ 10mm
※ワイヤーは貫通します。

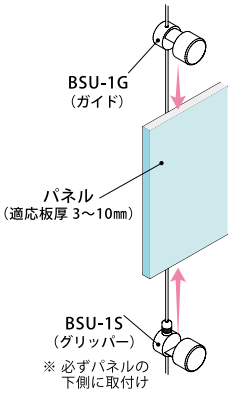

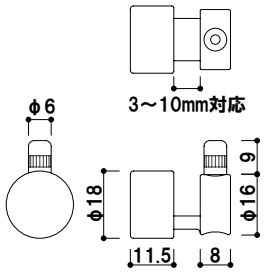

BSU－1S用ワイヤーガイド

BSU-1G メーカー直送 屋内

品番	本体価格	
BSU－1G	¥1,000（税抜価格）	1

用途▮パネル振れ・開き防止

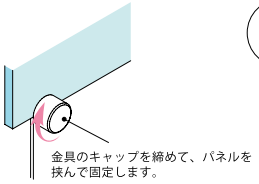

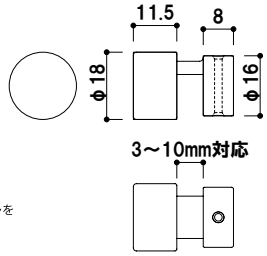

BSC展開例

パネルに穴を開けずに、
横からはさんで吊り下げます。

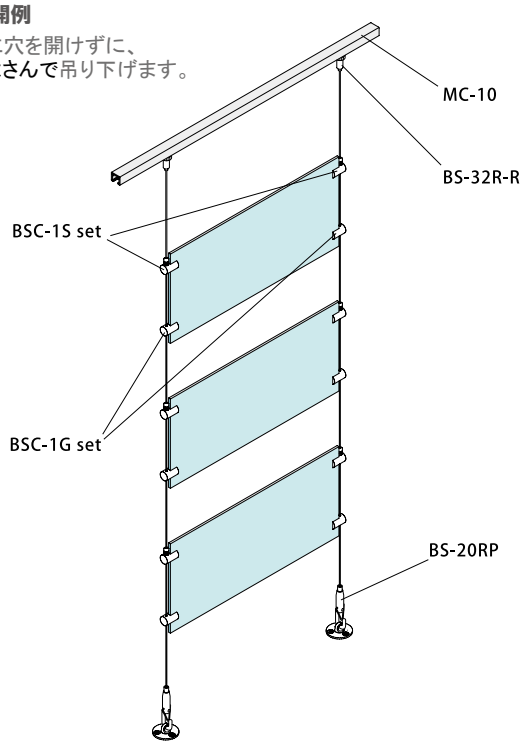

BSU展開例
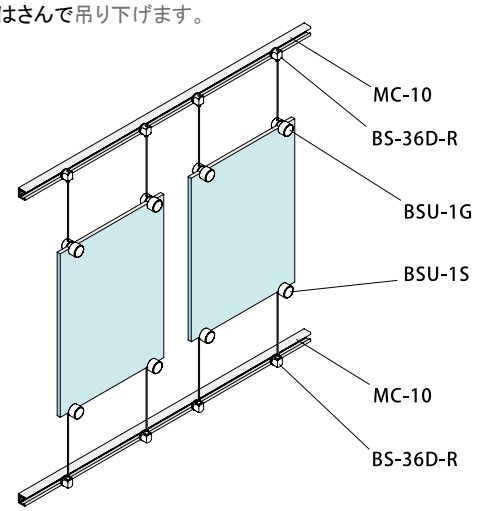
パネルに穴を開けずに、
上下からはさんで吊り下げます。