製品仕様書	品名	縮尺	作成日
	PHX-123	15%（A3図面）	2015/03/02

本体重量	2.6kg
掲示物	A3 サイズ（420×297mm） 横

番号	部 品 名
①	PHサイドレールコーナージョイント ABS 黒
②	コーナージョイント ABS 黒
③	サイドレール L400 アルミ押出材 化研クローム
④	サイドレール L400 アルミ押出材 化研クローム
⑤	アンダーレール L400 アルミ押出材 化研クローム
⑥	A3透明カバー 塩ビ 透明 t1.5 2枚合わせ
⑦	φ13用ホルダージョイント 真鍮 クロームメッキ
⑧	柱 ICSパイプ φ13×900
⑨	φ13用可倒式ジョイントセット クロームメッキ
⑩	φ300ベース ABS クロームメッキ
⑪	ウエイト スチール t3.2 φ270可倒式用

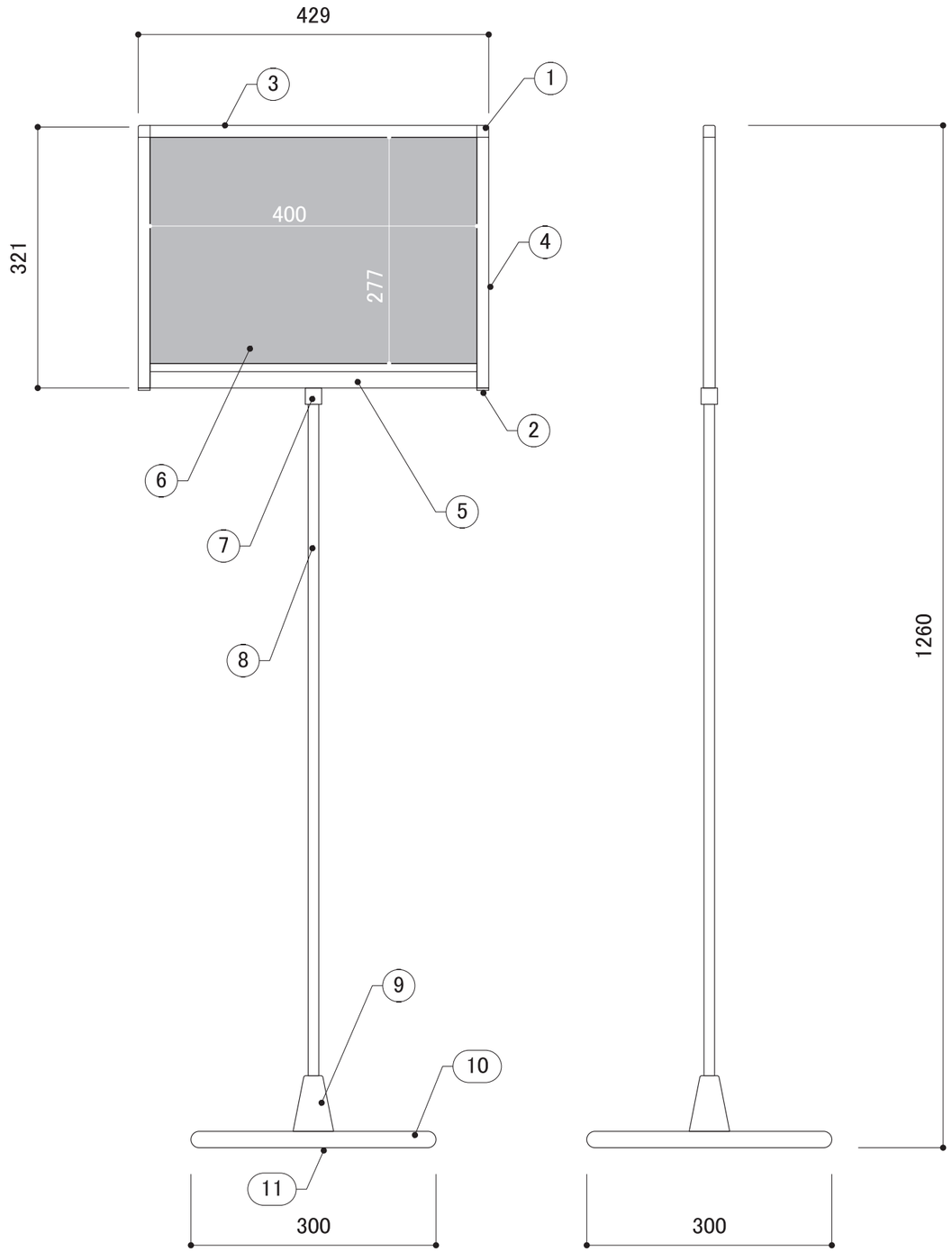

断面図

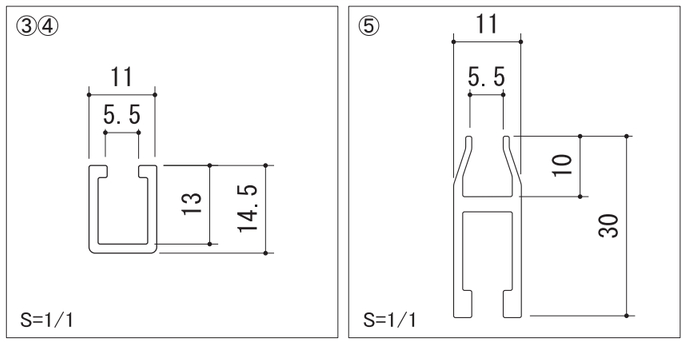

使用可能な面板の厚み:5mmまで
インクジェット加工をする場合は3mmの板を使用