ベルトパーテーション

LP

ロック付で安全な ベルトパーテーション。

新製品
NEW

LP−92（ベルトカラー：レッド）

ベルト：レッド　　ベルト：ブルー

柱 ▌φ 13 ステンレスパイプ
ベース ▌スチール黒塗装 t9.0mm
ベルト ▌ナイロン　巾 50mm　長さ 1600mm
※ご注文時にベルトカラーをご指定ください。

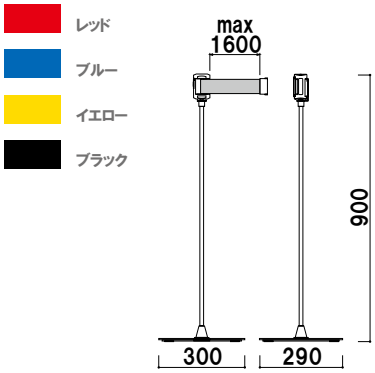

LP-92 （ベルト：レッド / ブルー / イエロー / ブラック）（ベース：ブラック） 組立 屋外

¥19, 800 （税抜価格）　　重量 ▌4.3kg　033

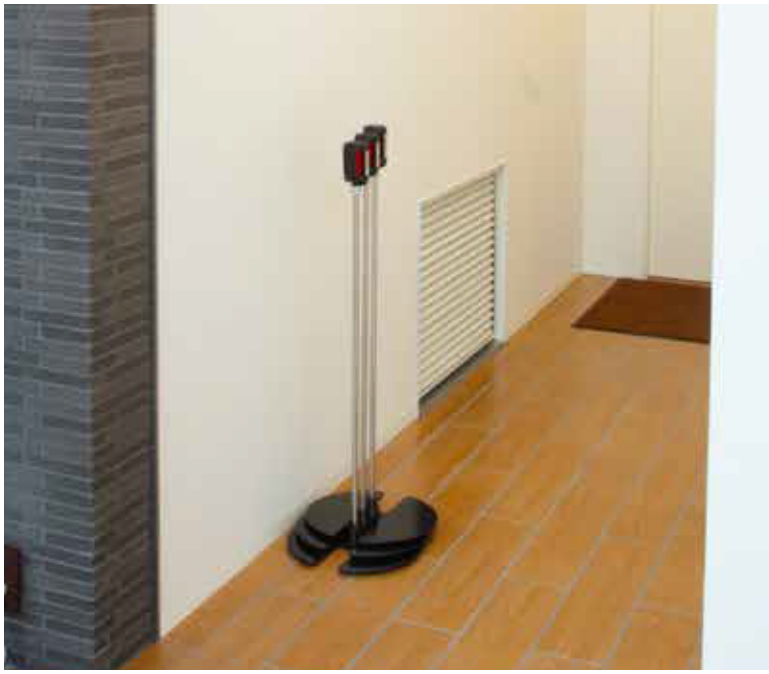

スタッキング仕様

使用しない場合は、バックヤードにスタッキングして収納可能です。

ベルト：イエロー

柱 ▌φ 13 ステンレスパイプ（× 2）
ベース ▌スチール t9.0 黒塗装仕上（× 2）
ベルト ▌ナイロン 巾 50mm 長さ 3200mm（× 1）
※パーテーション2本にベルトが1本の商品となります。
※ご注文時にベルトカラーをご指定ください。

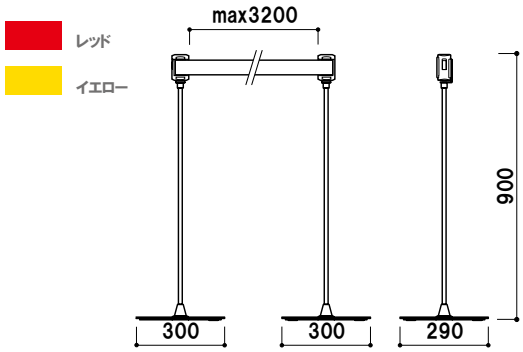

2 本1セット

LP-92W （ベルト：レッド / イエロー）（ベース：ブラック） 組立 屋外

¥37, 800　　重量 ▌8.6kg　014

ベルト パーテーション
ロー パーテーション
パーテーション
ジョブ スタンド
屋外用 パーテーション
スペース 備品
パーキング サイン
POP 用品
POP スタンド
室名札
空間演出 システム

ベルト：レッド　　ベルト：ブルー

LP-93 （ベルト：レッド / ブルー / イエロー / ブラック）（ベース：ブラック） 組立 屋外

¥19,800　　重量 4.4kg　033

柱部
20×46楕円パイプ

柱 アルミ押出材
ベース スチール黒塗装
ベルト ナイロン　巾 50mm　長さ 1600mm
※ご注文時にベルトカラーをご指定ください。

レッド
ブルー
イエロー
ブラック

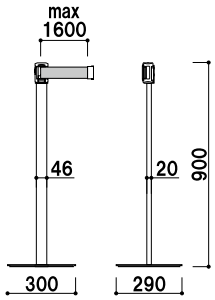

柱部分にボードを取り付けできるタイプ

ベルト：レッド　　ベルト：ブルー

ボード(220×700mm)との組み合わせ例

LP-93M （ベルト：レッド / ブルー / イエロー / ブラック）（ベース：ブラック） 組立 屋外

¥23,300　　重量 4.5kg　033

柱部
20×46楕円パイプ

柱 アルミ押出材
ベース スチール黒塗装
ベルト ナイロン　巾 50mm　長さ 1600mm
ボード厚み 5mm まで
※ご注文時にベルトカラーをご指定ください。
※ボードは含まれておりません。

レッド
ブルー
イエロー
ブラック

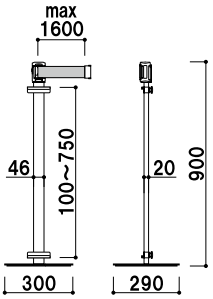

ベルト：イエロー

2本1セット

LP-93W （ベルト：レッド / イエロー）（ベース：ブラック） 組立 屋外

¥37,800　　重量 8.8kg　014

柱部
20×46楕円パイプ

柱 アルミ押出材（× 2）
ベース スチール t9.0 黒塗装仕上（× 2）
ベルト ナイロン 巾 50mm 長さ 3200mm（× 1）
※パーテーション2本にベルトが1本の商品となります。
※ご注文時にベルトカラーをご指定ください。

レッド
イエロー

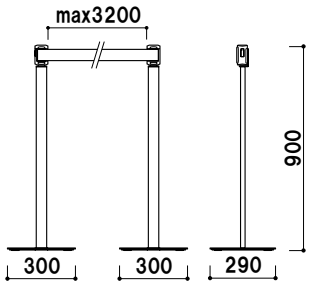

ベルト：レッド
本 体：ブラック

ベルト：ブルー
本 体：ホワイト

本体▌ABS 樹脂
ベース▌コンクリート＋スチールウエイト付
ベルト▌ナイロン　巾 50mm　長さ 1600mm
※屋内仕様
※ご注文時に本体、ベルトカラーをご指定ください。

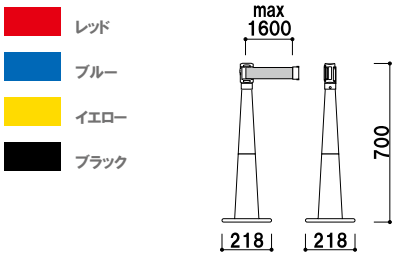

LP-74 （ベルト：レッド / ブルー / イエロー / ブラック）（本 体：ブラック / ホワイト） 屋内

¥22, 800　　重量▌5.3kg　042

ベルト：ブルー
本 体：ブラック

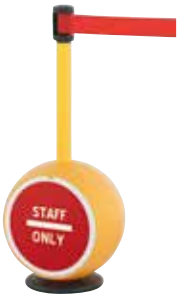

ベルト：レッド
本 体:イエロー

ベルト：ブルー
本 体：ホワイト

柱▌φ 38 ABS 樹脂
本体▌ポリスチレン スチールウエイト付
ベルト▌ナイロン　巾 50mm　長さ 1600mm
※ご注文時に本体、ベルトカラーをご指定ください。

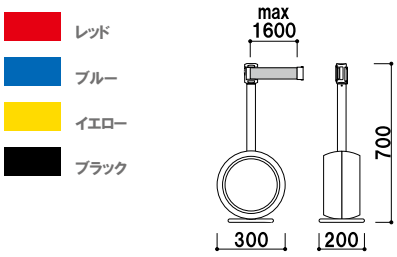

LP-75 （ベルト：レッド / ブルー / イエロー / ブラック）（本　体：ブラック / イエロー / ホワイト） 両面 屋外

¥19, 800　　重量▌1.7kg（タンク満水時 7.7kg）　051

パーテーションでも情報発信。ベルト部分に印刷することが可能です。

▌LP−75　ベルト部シルク印刷

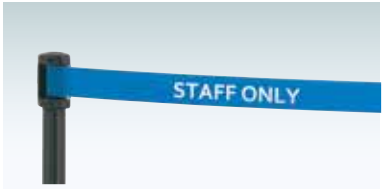

ベルトに印刷可能

レッド・ブルーのベルトともに
ナイロンベルトにシルク印刷が可能です。

判代と印刷代が別途発生しますので
詳しくはお問い合わせください。

ベルトをポリエステルベルトに変更し、
昇華転写インクジェットに対応できるタイプも
ご用意できます。